Electrolux PROFESSIONAL

Gamma cottura modulare 700XP Base neutra aperta modulo intero

ARTICOLO N°

MODELLO N°

NOME

SIS #

AIA #



371113 (E7BANH00O0) * NOT TRANSLATED *

Caratteristiche e benefici

- L'unità può essere installata sotto i modelli top della linea 700.
- L'unità viene fornita con piedini di 50mm di altezza in acciaio inox regolabili.
- Base aperta per lo stoccaggio di pentole, padelle, teglie etc.
- Porte con maniglie, cassetti, kit riscaldanti e guide per contenitori GN disponibili come accessori a richiesta.

Costruzione

- Costruzione in acciaio inox con finitura Scotch Brite a garanzia di elevati livelli di igiene.

Approvazione:

Gamma cottura modulare 700XP Base neutra aperta modulo intero

Fronte

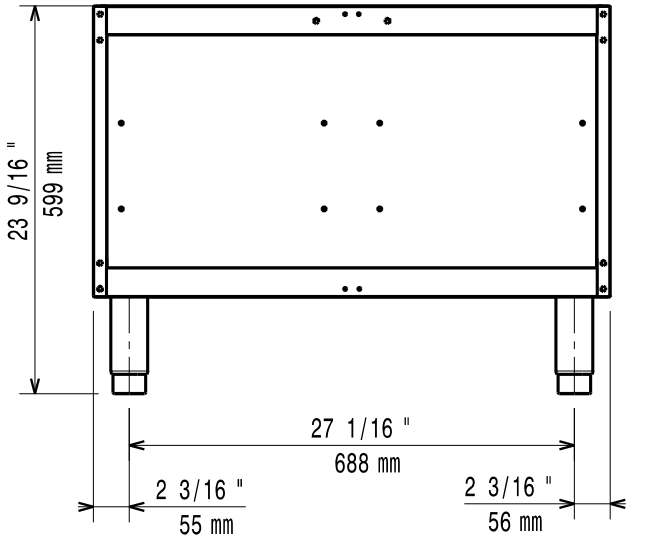

Lato

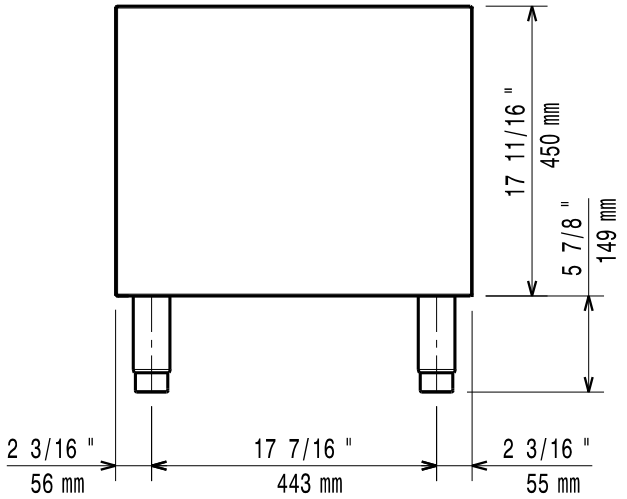

Alto

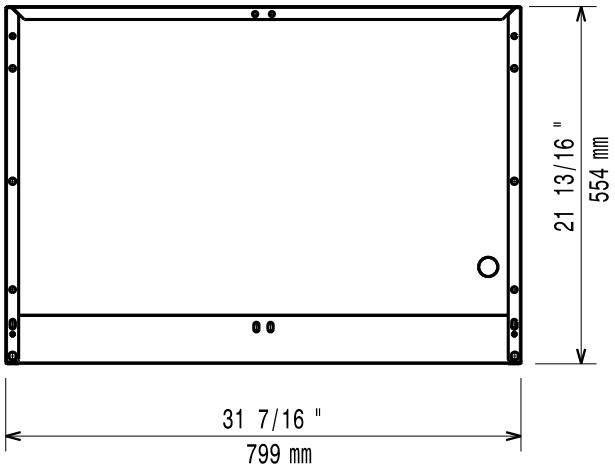

Informazioni chiave

Dimensioni esterne, larghezza:	
371113 (E7BANH00O0)	800 mm
Dimensioni esterne, profondità:	550 mm
Dimensioni esterne, altezza:	600 mm

L'azienda si riserva il diritto di apportare modifiche ai prodotti senza preavviso

Accessori opzionali

- Kit 4 ruote piroettanti, 2 con freno (da ordinare assieme al kit installazione su ruote/piedini) PNC 206135 ❑
- Kit piedini flangiati PNC 206136 ❑
- Zoccolatura frontale per installazione su zoccolo in cemento, 800 mm PNC 206148 ❑
- Zoccolatura frontale per installazione su zoccolo in cemento, 1000 mm PNC 206150 ❑
- Zoccolatura frontale per installazione su zoccolo in cemento, 1200 mm PNC 206151 ❑
- Zoccolatura frontale per installazione su zoccolo in cemento, 1600 mm PNC 206152 ❑
- Zoccolatura frontale per elementi da 800 mm (non adatta per la base Ref-Freezer della 900XP) PNC 206176 ❑
- Zoccolatura frontale per elementi da 1000 mm (non adatta per la base Ref-Freezer della 900XP) PNC 206177 ❑
- Zoccolatura frontale per elementi da 1200 mm (non adatta per la base Ref-Freezer della 900XP) PNC 206178 ❑
- Zoccolatura frontale per elementi da 1600 mm (non adatta per la base Ref-Freezer della 900XP) PNC 206179 ❑
- 4 piedini per installazione su zoccolo in cemento (non adatti per la griglia monoblocco della 900) PNC 206210 ❑
- Supporto centrale per installazione supporti con guide e cassetti (su basi 800/1200 mm) e portine (su basi da 1200 mm) PNC 206245 ❑
- 2 pannelli di chiusura vano tecnico per installazione contro parete/ schiena contro schiena di funzioni top su base PNC 206248 ❑
- 2 zoccolature laterali PNC 206249 ❑
- 2 supporti con guide per base aperta per 4 contenitori GN 1/1 PNC 206257 ❑
- Kit elettrico per riscaldamento basi PNC 206259 ❑
- 2 zoccolature laterali per installazione su zoccolo in cemento PNC 206265 ❑
- Kit 2 cassetti per base neutra aperta H=100 mm PNC 206318 ❑
- Portina per base neutra aperta da 400 mm (1 pz) e 800 mm (2 pz). Per installazione su base 1200 mm (3 pz) è necessario il supporto centrale PNC 206350 ❑
- Kit per installazione su ruote/piedini da 800 mm PNC 206367 ❑
- Kit per installazione su ruote/piedini da 1200 mm PNC 206368 ❑
- Kit per installazione su ruote/piedini da 1600 mm PNC 206369 ❑
- Kit per installazione su ruote/piedini da 2000 mm PNC 206370 ❑
- Pannello di copertura posteriore da 800 mm PNC 206374 ❑
- Pannello di copertura posteriore da 1000 mm PNC 206375 ❑
- Pannello di copertura posteriore da 1200 mm PNC 206376 ❑
- 2 pannelli copertura laterale (H=700 mm P=700 mm) PNC 216000 ❑

CE

L'azienda si riserva il diritto di apportare modifiche ai prodotti senza preavviso